FRANK ALLART
1914
BIRMINGHAM . ENGLAND

SKG

RAAMKRUKJE FA0355LK

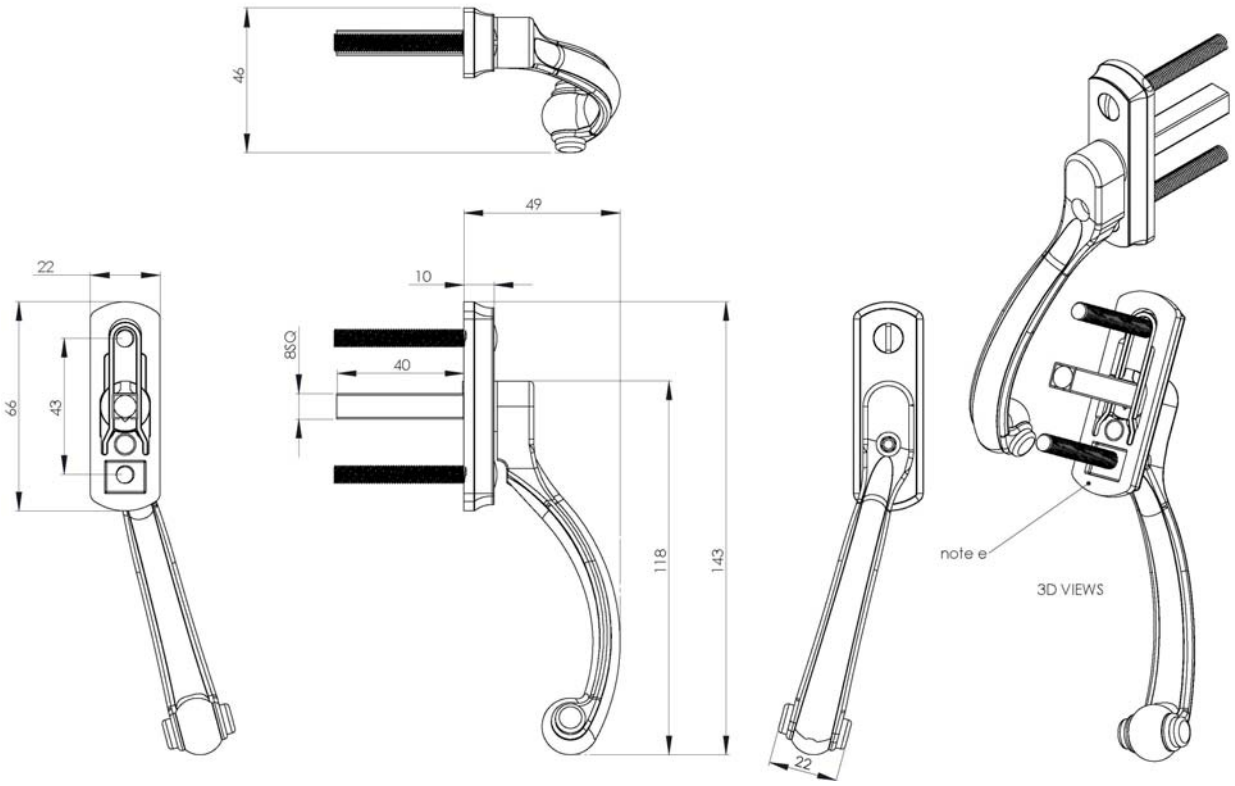

Afsluiten:
Draai de sleutel in de richting van de wijzers van de klok, net zolang tot de sleutel niet meer verder naar buiten komt.

Ontsluiten:
Draai de sleutel tegen de richting van de wijzers van de klok, zover als het kan.

Montage: afhankelijk van toe te passen espagnolet en plaatsing in het raam met 4 mm houtschroeven of M5 boutjes

april 2018

J.P.M. KOK
Oostergracht 36
NL-3763 LZ Soest
Holland
+31 (0)35 601 24 33
info@jpmkok.nl
www.jpmkok.nl